Fuel counter DFM

Индикатор расхода топлива DFM

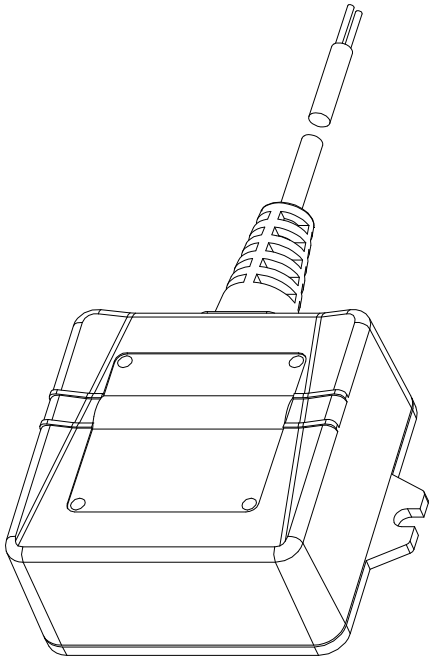

Specification

Паспорт

Version 1.0

Версия 1.0

© 2011 “Zavod Flometer” CJSC

1. **Your fuel counter DFM |** Ваш индикатор расхода топлива DFM

Model Модель		**Serial Number** Заводской номер	
Hardware version Версия АЧ		**Date of manufacturing** Дата выпуска	
Software version Версия ПО			

2. **Application |** Назначение

Fuel counter DFM (furthermore counter) is designed for information registration and representation on engine (or other fuel consumers) fuel consumption and working time. Counter receives data from an inline flow meter with pulse output.

Индикатор расхода топлива DFM (далее индикатор) предназначен для регистрации и отображения на экране информации о расходе топлива и времени работы двигателя или другого потребителя топлива. Индикатор получает данные от проточного расходомера с импульсным выходом.

3. **Technical characteristics |** Технические характеристики

3.1. **Main characteristics |** Основные характеристики

Input impedance of measuring input, kΩ, no less than Входное сопротивление измерительного входа, кОм, не менее	**50**
Operating temperature, ºC Температурный диапазон, ºC	**-20 … +60**
Overall dimensions, mm, no more than Габаритные размеры (без учета жгута), мм, не более	**75x60x30**
Weight, kg, no more than Масса, кг, не более	**0,3**

3.2. **Input signal characteristics |** Характеристики входного сигнала

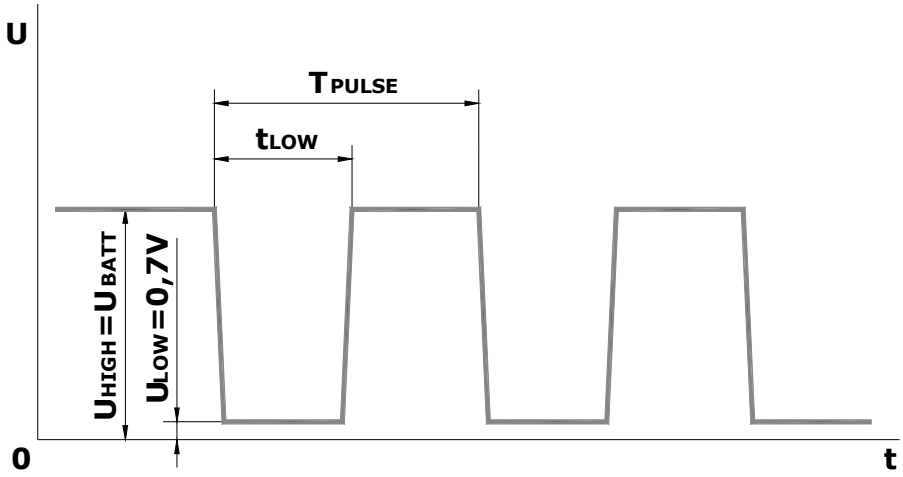

Model Модель	**Impulse value, ml/impulse** Цена импульса, мл/имп	**T_{PULSE}, ms**	**t_{LOW}, ms**
DFM i5	**5**	**180…9000**	**(0,4…0,6)T_{PULSE}**
DFM i12.5	**12,5**	**180…9000**	
DFM i20	**20**	**180…2400**	

3.3. **The range of measured flow registration |** Диапазон регистрации измеряемого расхода

Model Модель	**Qmin** **Minimum consumption, L/h** Минимальный расход, л/ч	**Qmax** **Maximum consumption, L/h** Максимальный расход, л/ч
DFM i5	**1**	**100**
DFM i12.5	**5**	**250**
DFM i20	**30**	**400**

© 2011 “Zavod Flometer” CJSC

3.4. **Operation modes |** Режимы работы

Engine operation | Работа двигателя				**Interference** **(The impact of constant magnetic field more than 5 seconds)** Вмешательство (Воздействие постоянного магнитного поля в течение времени более 5 с)
Normal consumption | Нормальный расход **0 < Q≤ Qmax**			**Tamper** Накрутка **Q>Qmax**	
Idling Холостой ход **$0<Q<Q_1$**	**Optimal** Оптимальный **$Q_1 \le Q < Q_2$**	**Overload** Перегрузка **$Q_2 \le Q \le Qmax$**		

Q_1=2,5 Qmin, Q_2=0,75 Qmax

3.5. **Displayed data (screens) |** Перечень отображаемых данных (экранов)

Screen № № экрана	**Displayed data** Отображаемые данные	**Capacity, units** Разрядность, ед. изм.
1	**Counter "Total fuel consumption"** Счетчик "Суммарный расход топлива"	**0.1, L** 0.1, л
2	**Counter "Total fuel consumption" with increased capacity** Счетчик "Суммарный расход топлива", увеличена точность отображения	**0.001, L** 0.001, л
3	**Counter "Engine working time"** Счетчик "Время работы двигателя"	**0.1, h** 0.1, ч
4	**Counter "Engine working time in "Idling mode"** Счетчик "Время работы двигателя в режиме "Холостой ход"	**0.1, h** 0.1, ч
5	**Counter "Engine working time in "Optimal mode"** Счетчик "Время работы двигателя в режиме "Оптимальный"	**0.1, h** 0.1, ч
6	**Counter "Engine working time in "Overload mode"** Счетчик "Время работы двигателя в режиме "Перегрузка"	**0.1, h** 0.1, ч
7	**Counter "Fuel consumption in "Tamper mode"** Счетчик "Расход топлива в режиме "Накрутка"	**0.1, L** 0.1, л
8	**Counter "Time of interference"** Счетчик "Время вмешательства"	**0.1, h** 0.1, ч
9	**Instant fuel consumption** Мгновенный расход	**0.1, L/h** 0.1, л/ч
10	**Battery charge in percentage of maximal** Заряд батареи в процентах от максимального	**10, %**
11	**The temperature inside the device** Температура внутри корпуса прибора	**1, °C**
12	**Firmware version (X.X)** Версия прошивки (X.X)	**X.X**
13	**Stand by mode** Спящий режим экрана	. . . . .
--	**Device is in "Tamper mode"** Прибор в режиме "Накрутка"	- - - - - - - - -
--	**Device is in "Interference mode"** Прибор в режиме "Вмешательство"	

4. **Package |** Комплект поставки

Description Наименование	**Quantity, pcs** Количество, шт	**Description** Наименование	**Quantity, pcs** Количество, шт
Fuel counter Индикатор расхода топлива	1	**Magnet key** Ключ-таблетка	1
Specification Паспорт	1	**Mounting kit** Комплект монтажный	1

© 2011 "Zavod Flometer" CJSC

5. **Delivery, warranty and service |** Поставка, гарантия и сервис

Service life of counter is 5 years. Warranty period is 18 months from the date of installation and 24 months from the date of manufacturing. Service is provided by Regional service centers of manufacturer (RSC). The list of RSC can be found at the website www.jv-technoton.com.

Срок службы – 5 лет. Гарантийный срок - 18 месяцев с даты установки и 24 месяца с даты производства. Сервисное обслуживание производится в региональных сервисных центрах (РСЦ). Список РСЦ можно найти на листке-вкладыше или на сайте www.technoton.by.

6. **Installation and operation recommendations |** Рекомендации по монтажу и эксплуатации

Operation recommendations are given in the Operation manual. Mounting recommendations are in the Installation instruction. See www.jv-technoton.com.

Рекомендации по эксплуатации приведены в Руководстве по эксплуатации. Рекомендации по монтажу содержатся в Инструкции по установке. Смотри www.technoton.by.

7. **Acceptance Certificate |** Свидетельство об упаковке и приемке

The fuel counter conforms to the requirements of technical documentation.

Индикатор расхода топлива соответствует требованиям технической документации.

Packer Упаковщик		
Quality controller Контролер качества		

8. **Installation marks |** Отметки об установке

Installer Установщик		

9. **Repairing marks |** Отметки о ремонте

Service engineer Мастер РСЦ		

10. **Utilization |** Утилизация

Fuel counter does not contain hazardous substances and components which constitute a threat to health and environment. Fuel counter does not contain precious metals in amount obligatory for accounting.

Индикатор расхода топлива не содержит вредных веществ и компонентов, опасных для здоровья и окружающей среды. Индикатор расхода топлива не содержит драгоценных металлов в количестве, подлежащем контролю.

11. **Manufacturer |** Производитель

"Zavod Flometer" CJSC | ЗАО «Завод Флометр»

Tel / fax +375 1771 3-99-89, +375 1771 3-61-85

12. **Technical support |** Техподдержка

JV Technoton | СП Технотон

Tel / fax: +375 17 298-07-04, +375 29 159-60-61

e-mail: support@technoton.by

© 2011 "Zavod Flometer" CJSC